創匯家居

Elite Household Technology Ltd.

Specialista

GLEM GAS

2024

來自義大利65年的廚電品牌

RICETTARIO

Enrich your life 豐 富 生 活

烤箱

MODERN LOOK

HIGH PERFORMANCE

嵌入式多功能烤箱

現代外觀、高性能

創新、美學和技術：體現在 Glem Gas 烤箱系列，有多種選擇。時尚優雅的設計細節 , 簡單易操作的功能是義大利品質與設計的標誌。

13 種功能

下火 + 旋風
解凍
雙重火力燒烤
雙重火力燒烤 + 旋風
燒烤
燒烤 + 旋風
低溫
熱風對流
披薩
上下火 + 旋風
上下火
下火
PRH 快速預熱

產品特色

獨創功能「鈦易清」

鈦易清 : 採用獨一無二的「鈦釉」粉體塗裝技術因鈦釉的材質孔隙度低 , 使得清潔更加容易並減少了污垢堆積 . 鈦釉質地耐酸侵蝕，即使烤箱在密集使用後，也能保持其光亮。

友善環保 , 產品品質的清楚指標。

烤箱門的設計使得外部溫度降低。
創新的抽吸煙囪增加了烤箱內的空氣循環並使外部溫度降低。

完全光滑的全平板玻璃烤箱內門強度夠，並且堅固也易於清潔。

高階烤箱有 PRH（預熱）功能，可快速預熱烤箱。烤箱可在短時間內達到 200° C 的溫度，從而減少了烹飪時間。烤箱在達到溫度時發出音調，此時您可以設置要使用的烹飪功能。

這個特殊的披薩程式可以設定與窯烤批薩在完全相同的溫度 - 均勻，迅速。此程式也可完美烘焙新鮮佛卡夏麵包。

烤箱玻璃門易於拆卸，便於內部清潔。

烤箱的冷卻風扇使得外側能保持涼爽，避免廚房傢俱因熱漲冷縮而變形，烤箱頂部的風扇在烤箱啟動後會自動運轉，恒溫偵測設備在烤箱關閉後會繼續運行直到冷卻。

GFM52 嵌入式多功能烤箱

售價 $20,000

黑
(BK)

產品特點

- 120 分鐘 烹飪計時器
- 冷卻風扇：防止烤箱腔體外部的組件過熱
- 鈦易清 – 易於清潔與防塵
- 全平板玻璃內門堅固並易清潔

產品規格

電壓 / 頻率	容量	最大消耗功率 / 電流	溫度範圍
220V / 60Hz	60 公升	2670W/12.1A	50° C~250° C

機體尺寸 (寬 x 深 x 高) ㎜	安裝尺寸 (寬 x 深 x 高) ㎜
W597xD543xH590mm	W554-564xD550xH583-585mm

GFS53 嵌入式多功能烤箱

售價 $25,000

產品特點

- 電子控制 (LED) 面板
- 冷卻風扇：防止烤箱腔體外部的組件過熱
- 鈦易清 – 易於清潔與防塵
- 全平板玻璃內門堅固並易清潔
- 附鍍鉻架光滑內側
- 三層玻璃冷卻門

產品規格

電壓 / 頻率	容量	最大消耗功率 / 電流	溫度範圍
220V / 60Hz	64 公升	2670W/12.1A	50° C~250° C

機體尺寸 (寬 x 深 x 高) ㎜	安裝尺寸 (寬 x 深 x 高) ㎜
W597xD543xH590mm	W554-564xD550xH583-585mm

GFM52 (IX) (不鏽鋼)

GFM52 (BK) (黑)

GFS53

產品規格、特色對照表

技術規格		
型號	GFM52	GFS53
電壓 / 頻率	220V/60HZ	220V/60HZ
容量	60 公升	64 公升
機體尺寸 (寬 x 深 x 高)	W597xD543xH590mm	W597xD543xH590mm
安裝尺寸 (寬 x 深 x 高)	W554-564xD550xH583-585mm	W554-564xD550xH583-585mm
最大消耗功率 / 電流	2670W/12.1A	2670W/12.1A
溫度範圍	50° C~250° C	50° C~250° C
特色	A T	A T
功能		

產品特色		
型號	GFM52	GFS53
120 分鐘烹飪計時器	●	
冷卻風扇	●	●
電子控制 (LED) 面板		●
鈦易清	●	●
全平板玻璃內門	●	●
附鍍鉻架光滑內側		●
三層玻璃冷卻門		●
可預設溫度	●	●
可拆式的內部玻璃門		●

GLEM

全功能蒸氣烤箱

MODERN LOOK
HIGH PERFORMANCE

多種功能模式，盡享各式烹調

全功能飛梭操作旋鈕

其它功能特色

3 小時續航

1 水箱水可連續蒸 3 小時 , 無需反覆加水即可實現長時間煲湯燉煮。

一體成形

完全密封 , 實現微壓蒸烤 , 蒸氣絕不外洩。

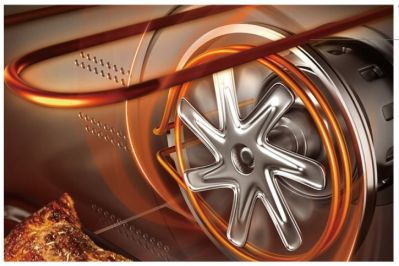

可耐溫度
800° C
SUS304

三面乾燒管設計

頂部、底部 (隱藏式)、背部乾燒管設計 , 多管齊下 , 精準溫控 , 熱量均勻 , 不僅蒸的好也可以烤的出眾。

4D 熱風設計

特設的渦輪旋風 , 結合上下加熱管 , 立體蒸汽 , 為您提供均勻穩定的烹飪溫度。

GWO5200 功能特色

預約功能

24 小時智能預約美食 , 備餐無需等待

GWO5200 微蒸烤機 微波、蒸氣、燒烤多功能完美程現 , 內建食譜 ,DIY 可編程式 , 多樣食材一次完成 。

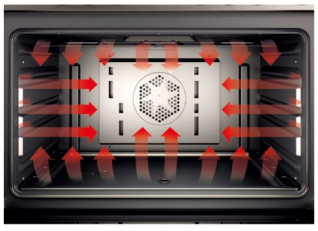

立體直噴、多點進氣設計

確保蒸氣量十足且分布均勻 , 多層烹調 , 層層俱道。

自清功能／餐具消毒

碗筷、奶瓶不限材質。

多層層架設計

清潔方便 , 保持乾淨衛生。

304 不銹鋼

食品級配件, 如虎添翼。

發酵功能

麵糰或優酪乳溫度可自設。

精緻 LED 觸控功能面板操作簡便。

一體成型內腔 , 微波、蒸氣、燒烤
多種烹飪功能 , 一應俱全。

完美外觀設計、氣質非凡。

32L 嵌入式全功能蒸氣烤箱

GSO1000　　三色：黑 / 白 / 鏡面

售價 $45,000

產品特點

· 10 個菜單功能：
燒烤、旋風燒烤、蒸氣、蒸烤、高溫蒸、預熱、解凍、發酵、自動除垢、殺菌

· 同時可一次設定3種功能組合
· 24 小時預約，童鎖功能
· 烹飪結束後聲音報警並自動停止工作
· 門開啟照明自動點亮
· 門開啟後自動停止工作，關閉門後繼續工作
· 工作進行情況動態顯示
· 工作進行時可切換顯示腔內溫度與設置溫度
· 清潔方式：自清除垢（管內）殺菌（內腔）

產品規格

電壓 / 頻率	容量	最大消耗功率 / 電流
220V / 60Hz	32 公升	2050W/9.3A

機體尺寸（寬 x 深 x 高）mm	安裝尺寸（寬 x 深 x 高）mm
W595xD457xH457mm	W560xD555xH453mm

溫度範圍
蒸氣 30° C~110° C、燒烤 100° C~230° C（依程式有所不同）

52L 嵌入式微波蒸烤箱

GWO5200 **即將上市！**　　售價 $66,000

產品特點

· 12 個菜單功能：
蒸氣、高溫蒸、上烤、上＋下烤、旋風烤、上＋旋風烤、烤＋微波、蒸＋微波、蒸＋烤＋微波、發酵、解凍、殺菌

· 純蒸、蒸烤一體
· 內置菜譜功能，DIY 可編程模式
· 52 升超大容量 304 不銹鋼腔體
· 行業領先頂部變頻微波加熱結構
· 單鍵設定製作麵包功能
· 內置豐富烹飪菜譜
· 清潔方式：自清除垢（管內）殺菌（內腔）

產品規格

電壓 / 頻率	容量	最大消耗功率 / 電流
220V / 60Hz	52 公升	2100W/9.5A

機體尺寸（寬 x 深 x 高）mm	安裝尺寸（寬 x 深 x 高）mm
W595xD556xH455mm	W560xD580xH453mm

溫度範圍
蒸氣 30° C~110° C、燒烤 100° C~230° C（依程式有所不同）

嵌入式保溫抽

GWD1100　　售價 $16,000

產品特點

· 食物及餐具保溫、發酵、解凍、慢燉
· 烹飪結束後聲音報警並自動停止工作
· 門開啟後自動停止工作，關閉門後繼續工作
· 工作進行情況動態顯示
· 工作進行時可切換顯示腔內溫度與設置溫度

產品規格

電壓 / 頻率	容量	最大消耗功率 / 電流
220V / 60Hz	19 公升	800W/3.7A

溫度	機體尺寸（寬 x 深 x 高）mm
38-85°C	W595xD538xH141mm

GSO1000

GWO5200 **即將上市！**

GWD1100

產品規格、特色對照表

技術規格			
型號	32L 嵌入式全功能蒸烤箱	52L 嵌入式微波蒸烤箱	嵌入式保溫抽
電壓 / 頻率	220V/60Hz	220V/60Hz	220V/60Hz
容量	32 公升	52 公升	19 公升
機體尺寸 (寬 x 深 x 高)	W595xD457xH457mm	W595xD556xH455mm	W595xD538xH141mm
安裝尺寸 (寬 x 深 x 高)	W560xD555xH453mm	W560xD580xH453mm	W560 xD580xH142mm
最大消耗功率 / 電流	2050W/9.3A	2100W/9.5A	800W/3.7A
爐燈功率	40W	40W	-
溫度	30-230°C	30-230°C	38-85°C

型號	32L 嵌入式全功能蒸烤箱	52L 嵌入式微波蒸烤箱	嵌入式保溫抽
24H 預約功能	●	●	-
是否做純蒸機	●	●	-
蒸功能	純蒸、高溫蒸、發酵、殺菌	純蒸、高溫蒸、發酵、殺菌	-
烤功能	上烤、上下烤 旋風烤、蒸烤	上烤、上下烤 旋風烤、蒸烤	暖杯子、暖碟子、保溫 慢燉、解凍 / 發酵
微波功能	-	純微、微烤、微蒸、微蒸烤	-
自動菜譜 (內置菜譜)	●	●	-
自動編程 (大廚鍵)	●	●	-
額定溫度切換	●	●	-
玻璃門	3 層	3 層	1 層
定時除垢	●	●	-
工作最高溫度	烤 230°C 蒸 110°C	烤 230°C 蒸 110°C	85°C

130°
1:20

微波烤箱

EASY & FAST

內嵌式微波烤箱是當今任何現代廚房中不可或缺的設備。它們方便日常餐飲，滿足現今忙碌人士對美味和健康飲食日益增長的需求。Glem Gas 內嵌式微波爐有先進的技術並方便操作，適用於任何廚房提供完美的烹飪體驗。

GMW2000 嵌入式微波烤箱

售價 $17,000

產品特點

- 電子計時器 0 到 95"
- 按重量 / 時間進行解凍
- 按鍵式控制
- 8 種火力模式
- 燒烤功能
- 8 個自動菜單
- 數位時鐘
- 31.5cm 旋轉板
- 內部使用不鏽鋼內膽
- 手拉式，側拉開門
- 變頻馬達

產品規格

電 壓 / 頻率
110V / 60Hz

容量
25 公升

安裝尺寸 (寬 x 深 x 高) ㎜
W560xD500-550xH380-382mm

機體尺寸 (寬 x 深 x 高) ㎜
W595xD400xH388mm

最大消耗功率 / 電流
1450W/13.2A

微波輸出功率
900W

燒烤功率
1000W

材質
不鏽鋼

GLEMGAS

感應爐

FAST , CLEAN and SAFE

安全、快速、節能

是新一代感應爐廣受歡迎的最主要原因

頂級耐熱玻璃爐面

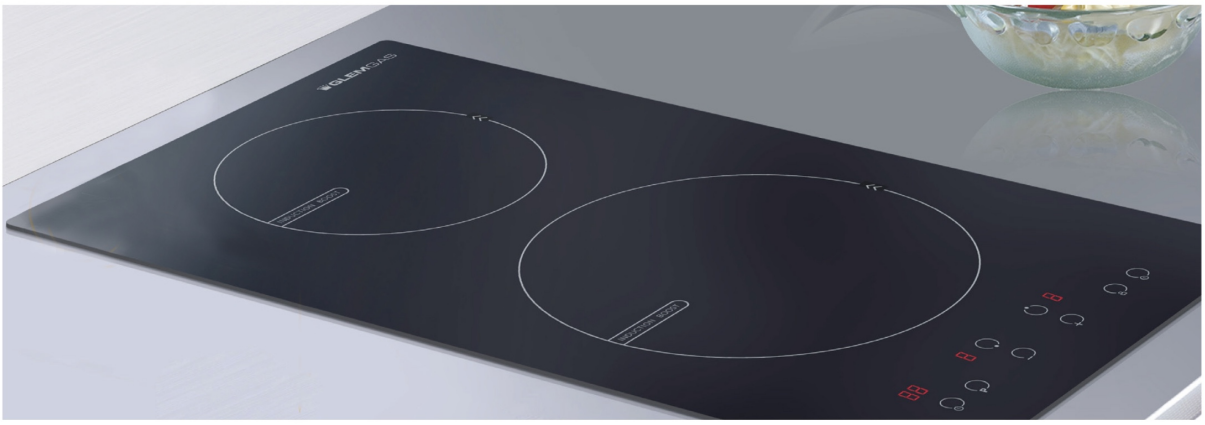

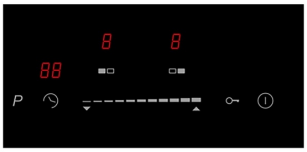

SCHOTT CERAN®

GLEM GAS 感應爐
採用頂級 Schott 耐熱玻璃爐面

堅固、耐用、安全

傳熱功率大，加熱快

環保

污漬擦拭容易，不必擔心油垢累積

最受歡迎的微晶玻璃烹飪面板

可取代瓦斯爐、電磁爐和電陶爐

不含對人體及環境有害的金屬元素， 100% 回收利用

卓越性能

玻璃面板耐冷熱性能優異，溫度加熱至 700°C後迅速放入冰水中也不會破損

強度可與鈦等同

優越的抗水解及耐鹼性能，可使用市面上絕大部分清潔劑

易清潔整理

符合食品安全要求，可直接與食物接觸

面板表面無須拋光，不破壞表面結構的同時，盡顯高級優雅

安全

無火烹調

幼童無法嘗試自己打開爐灶

在其上未放置鍋具前 , 加熱區不會啟動

舒適

感應爐表面在操作過程中不會加熱 , 因此即使食物煮沸、溢出 , 也不會燃燒或沾粘 . 容易保持爐灶的清潔和享受外觀優雅簡潔的設計 , 輕鬆上菜。

功能特色

計時器

能設定爐灶的每個單獨爐口的烹飪時間 (最多 99 分鐘), 可以輕鬆地同時準備幾道菜。時間到時 , 加熱區將自動關閉 , 並發出聲音信號提醒。

Booster 快速加熱

增加區域的加熱功率 , 以便快速準備膳食並保留更多的營養價值。

加熱區 28cm

· 直徑為 28 釐米的加大感應區提供高加熱功率 (3.6kW), 大小炊具皆適用。
· 此功能適用於 GIT66D04。

兒童安全鎖

此設計能防止兒童 , 避免燒燙傷 , 並防止兒童在產品使用中時因此而更改了設定。

滑動式火力調整

滑動式的進階特性簡化了操作並使得烹飪更加方便。只需觸摸滑動即可調整所需火力 , 強勁精準。

感測器

透過感測器能夠精確控制烹飪溫度並防止過度烹飪和沸騰

GIO2116 單口感應爐

售價 $15,000

產品特點

- 九段滑動式火力調整
- Schott玻璃面板(耐刮)
- 防溢自動偵測、自動停機保護
- 過熱斷電保護裝置
- 過載保護
- 餘溫安全指示
- 電子計時器
- 兒童安全鎖
- 觸控裝置
- 快速加熱功能
- 鍋具偵測功能

※ 安裝時底部不封底板

※ 電源線長 1030mm

產品規格

電壓 / 頻率	機體尺寸 (寬 x 深 x 高) mm	挖孔尺寸 (寬 x 高) mm
220V / 60Hz	W290xD520xH58mm	W275xD495mm

頻率	最大消耗功率 / 電流	
60Hz	2200W/10A	
	21cm	1800 / 2200W (瞬間加熱 5 分鐘)

GI3416 雙口感應爐

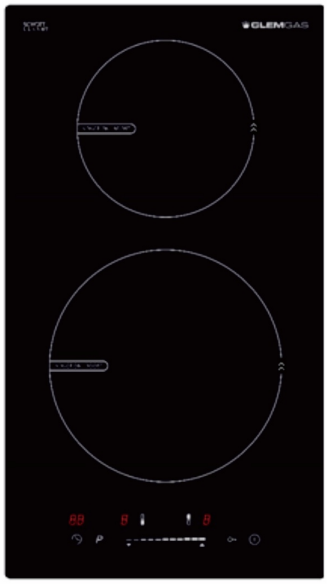

售價 $20,000

產品特點

- 九段滑動式火力調整
- Schott玻璃面板(耐刮)
- 防溢自動偵測、自動停機保護
- 過熱斷電保護裝置
- 過載保護
- 餘溫安全指示
- 電子計時器 (每口均可獨立計時)
- 兒童安全鎖
- 觸控裝置
- 快速加熱功能
- 鍋具偵測功能

※ 安裝時底部不封底板

※ 電源線長 1030mm

產品規格

電壓 / 頻率	機體尺寸 (寬 x 深 x 高) mm	挖孔尺寸 (寬 x 高) mm
220V / 60Hz	W290xD520xH58mm	W275xD495mm

頻率	最大消耗功率 / 電流		
60Hz	3600W/16.5A	(上) 16cm	1200 / 1500W (瞬間加熱 5 分鐘)
		(下) 21cm	1800 / 2100W (瞬間加熱 5 分鐘)

GIH340A 雙口橫式感應爐

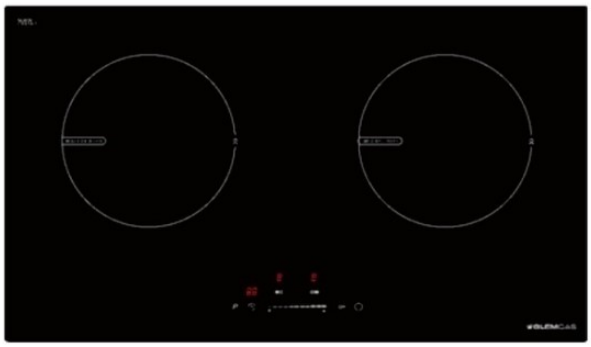

售價 $28,000

產品特點

- 九段滑動式火力調整
- Schott玻璃面板(耐刮)
- 防溢自動偵測、自動停機保護
- 過熱斷電保護裝置
- 過載保護
- 餘溫安全指示
- 電子計時器(每口均可獨立計時)
- 兒童安全鎖
- 觸控裝置
- 快速加熱功能
- 鍋具偵測功能

※ 安裝時底部不封底板

※ 電源線長 1070mm

產品規格

電壓 / 頻率	機體尺寸 (寬 x 深 x 高) mm	挖孔尺寸 (寬 x 高) mm
220V / 60Hz	W710xD410xH58mm	W685xD385mm

頻率	最大消耗功率 / 電流			
60Hz	3600W/16.5A	(左) 21cm	1800 / 2400W	(瞬間加熱 5 分鐘)
		(右) 21cm	1800 / 2400W	(瞬間加熱 5 分鐘)

GIT66D04 三口感應爐

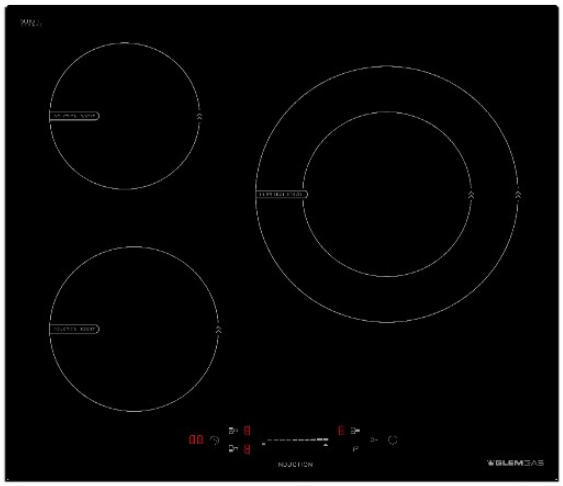

售價 $30,000

產品特點

- 九段滑動式火力調整
- Schott玻璃面板(耐刮)
- 防溢自動偵測、自動停機保護
- 過熱斷電保護裝置
- 過載保護
- 餘溫安全指示
- 電子計時器(每口均可獨立計時)
- 兒童安全鎖
- 觸控裝置
- 快速加熱功能
- 鍋具偵測功能

※ 安裝時底部不封底板

※ 電源線長 1070mm， 不含插頭

產品規格

電壓 / 頻率	機體尺寸 (寬 x 深 x 高) mm	挖孔尺寸 (寬 x 高) mm
220V / 60Hz	W590xD520xH58mm	W565xD495mm

頻率	最大消耗功率 / 電流			
60Hz	6600W/30A	(前左) 21cm	1800 / 2100W	(瞬間加熱 5 分鐘)
		(後左) 16cm	1200 / 1500W	(瞬間加熱 5 分鐘)
		(右邊) 28cm	3000 / 3600W	(瞬間加熱 5 分鐘)

Schott 夢幻系列

GIH340A(S) 雙口橫式感應爐

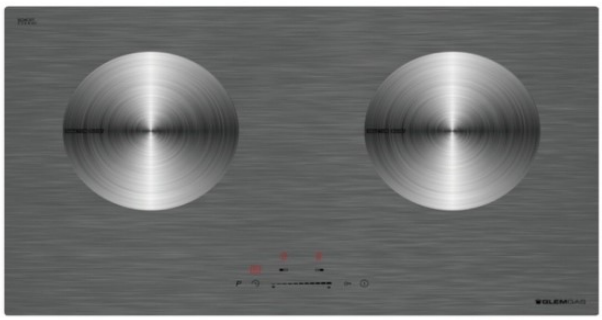

售價 $31,000

產品特點

- 九段滑動式火力調整
- Schott髮絲紋玻璃面板(耐刮、抗指紋)
- 防溢自動偵測、自動停機保護
- 過熱斷電保護裝置
- 過載保護
- 餘溫安全指示
- 電子計時器(每口均可獨立計時)
- 兒童安全鎖
- 觸控裝置
- 快速加熱功能
- 鍋具偵測功能

※ 安裝時底部不封底板
※ 電源線長 1030mm

產品規格

電壓 / 頻率	機體尺寸 (寬 x 深 x 高) mm	挖孔尺寸 (寬 x 高) mm
220V / 60Hz	W710xD410xH58mm	W685xD385mm

頻率	最大消耗功率 / 電流			
60Hz	3600W/16.5A	(左) 21cm	1800 / 2400W	(瞬間加熱 5 分鐘)
		(右) 21cm	1800 / 2400W	(瞬間加熱 5 分鐘)

GI3416(S) 雙口感應爐

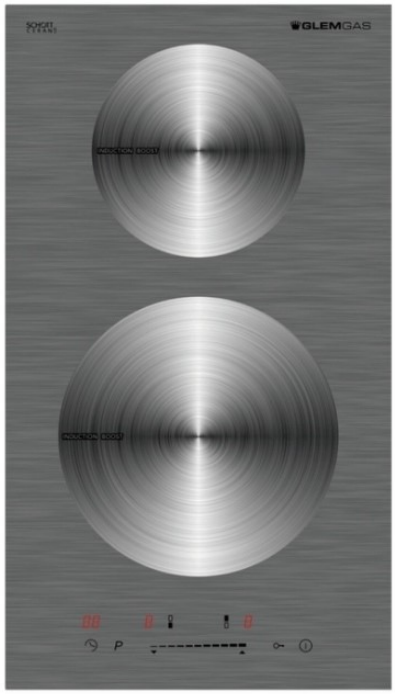

售價 $21,500

產品特點

- 九段滑動式火力調整
- Schott髮絲紋玻璃面板(耐刮、抗指紋)
- 防溢自動偵測、自動停機保護
- 過熱斷電保護裝置
- 過載保護
- 餘溫安全指示
- 電子計時器(每口均可獨立計時)
- 兒童安全鎖
- 觸控裝置
- 快速加熱功能
- 鍋具偵測功能

※ 安裝時底部不封底板
※ 電源線長 1030mm

產品規格

電壓 / 頻率	機體尺寸 (寬 x 深 x 高) mm	挖孔尺寸 (寬 x 高) mm
220V / 60Hz	W290xD520xH58mm	W275xD495mm

頻率	最大消耗功率 / 電流			
60Hz	3600W/16.5A	(上) 16cm	1200 / 1500W	(瞬間加熱 5 分鐘)
		(下) 21cm	1800 / 2100W	(瞬間加熱 5 分鐘)

GIO2116 單口感應爐

GI3416 雙口感應爐

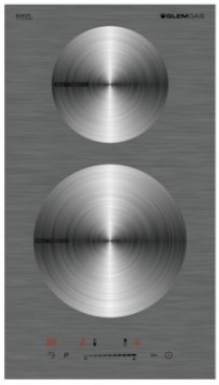

GI3416(S) 雙口感應爐

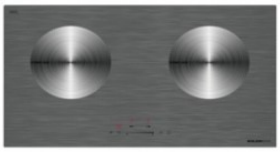

GIH340A(S) 雙口橫式感應爐

GIH340A 雙口橫式感應爐

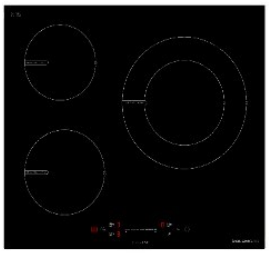

GIT66D04 三口感應爐

技術規格				
型號	GIO2116 單口感應爐	GI3416/(S) 雙口感應爐	GIH340A/(S) 雙口橫式感應爐	GIT66D04 三口感應爐
電 壓 / 頻率	220V / 60Hz	220V / 60Hz	220V / 60Hz	220V / 60Hz
挖孔尺寸 (寬 x 深)	W275xD495mm	W275xD495mm	W685xD385mm	W565xD495mm
機體尺寸 (寬 x 深 x 高)	W290xD520xH58mm	W290xD520xH58mm	W710xD410xH58mm	W590xD520xH58mm
最大消耗功率 / 電流	2200W/10A (21cm) 1800 / 2200W (瞬間加熱 5 分鐘)	3600W/16.5A (下) 21cm 1800 / 2100W (瞬間加熱 5 分鐘) (上) 16cm 1200 / 1500W (瞬間加熱 5 分鐘)	3600W/16.5A (左) 21cm 1800 / 2400W (瞬間加熱 5 分鐘) (右) 21cm 1800 / 2400W (瞬間加熱 5 分鐘)	6600W/30A (前左) 18cm 1800 / 2100W (瞬間加熱 5 分鐘) (後左) 16cm 1200 / 1500W (瞬間加熱 5 分鐘) (右) 28cm 3000 / 3600W (瞬間加熱 5 分鐘)

產品特色				
型號	GIO2116 單口感應爐	GI3416/(S) 雙口感應爐	GIH340A/(S) 雙口橫式感應爐	GIT66D04 三口感應爐
九段滑動式火力調整	●	●	●	●
Schott髮絲紋玻璃面板		●/(S)	●/(S)	
防溢自動偵測、自動停機保護	●	●	●	●
過熱斷電保護裝置	●	●	●	●
過載保護	●	●	●	●
餘溫安全指示	●	●	●	●
電子計時器	●	●	●	●
兒童安全鎖	●	●	●	●
觸控裝置	●	●	●	●
快速加熱功能	●	●	●	●
鍋具偵測功能	●	●	●	●

0/1

洗碗機

MODERN LOOK
HIGH PERFORMANCE

全新功能

INNOWASH +

突破性的創新噴淋臂使用兩個獨立的旋轉軸，在原來噴臂的左右兩邊增加了特殊的框構造，可以讓噴臂噴出的水流反射，加大水流噴射的覆蓋面，最大限度地將水噴射到洗碗機的各個角落，並節省高達15% 的時間。

BLDC 變頻馬達 DualSmart BLDC Motor

Turbo Speed+ 減少 50% 洗淨時間，節能省電。

功能特色

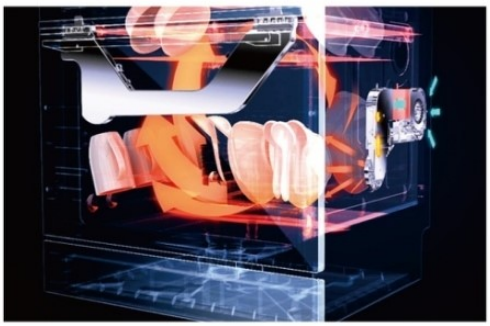

獨特 3D 烘乾系統　Turbo Drying

- 結合循環散熱、送風以及抽吸蒸氣三種功能，強化烘乾效果。
- 吸取外部冷空氣進入腔體，驅離腔體內的殘留蒸氣，並以餘熱烘乾碗盤。
- 蒸氣冷卻後留下的冷凝水，經由特殊管道，排出機體！

碗盤置放靈活　Loading System

可調整式上碗盤架，最大可調整高度為 5 公分，增加下碗盤架使用空間，可讓較大型鍋具、盤子輕鬆放進下碗盤架。

多種碗盤置放方式
- 易於使用且靈活彈性
- 可調整的上碗籃結構

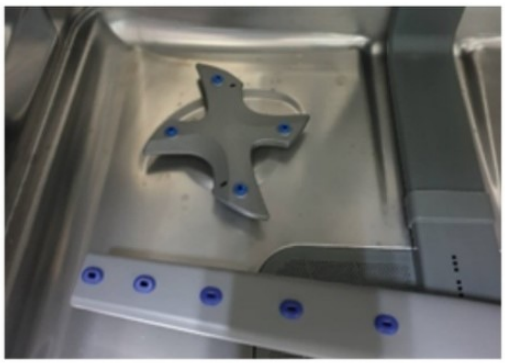

區域洗加強清潔

於洗碗機腔體底部增加星型旋臂，於下籃架旋臂啓動時同時運作，可將較髒汙餐具放置該區，提供更好清潔效果(GWQ7773R)

ABT Filter　Anti-Bacterial Technology

Anti-bacterial Technology 抗菌技術 , 99.99% 無細菌，0 級黴菌證明。
過濾裝置使用了先進的抗菌技術應用 , 添加了抗菌材料，控制微生物的生長 , 因此碗盤洗淨後，留置在洗碗機中，不會孳生細菌和黴菌 . 這種效果是持久的 , 證明可以抑制微生物的積累，健康受到保護！

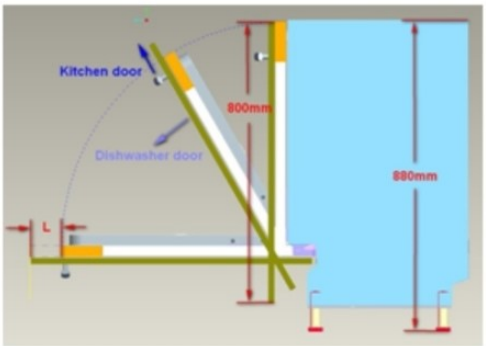

滑動門技術(免切踢腳板)

適用於GWQ7713R、GWQ7714R、GWQ7773R
全嵌洗碗機
- 門片板最大尺寸800mm(H)
- 踢腳板最低尺寸60mm(H)

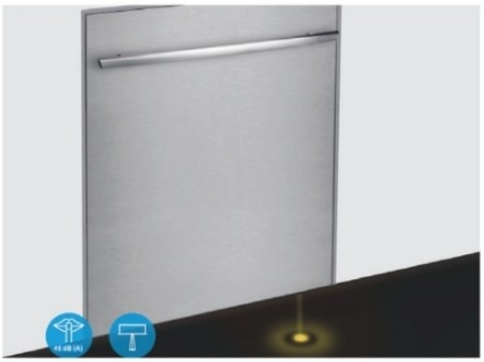

行程指示燈　Built-in Indicator

在此超靜音全嵌式洗碗機中，配置運作投射燈，方便使用者掌握機器運作狀況。
- 投射燈光時，表示運作中。
- 洗程結束自動關燈。

GWQ7735E 半嵌洗碗機
(60cm)

售價 $33,000

產品特點

· 八種洗程適合不同需求
· 符合歐盟能源消耗 A++ 等級
· LED 螢幕按鍵功能
· 24 小時延時功能
· 兒童安全鎖
· 強力洗 / 加強乾燥 / 交替洗
· 獨特3D風扇乾燥方式(非獨立烘乾)
· 三層碗籃 (架)
· 可調節上碗籃
· 360 度旋轉的 Innowash 噴臂，多角度的 水柱噴灑，節省 15% 清洗時間
(本機標準配備不含門板、把手與踢腳板)

產品規格

電壓	頻率	最大消耗功率 / 電流	噪音值
110V	60Hz	940W/9A	45db

容量（餐具套數）	機體尺寸 (寬 x 深 x 高) mm
14 place settings	W598xD570xH815mm

GWQ7765 獨立洗碗機
(60cm)

售價 $33,000

產品特點

· 八種洗程適合不同需求
· 符合歐盟能源消耗 A++ 等級
· LED 螢幕按鍵功能
· 24 小時延時功能
· 兒童安全鎖
· 強力洗 / 加強乾燥 / 交替洗
· 獨特3D風扇乾燥方式(非獨立烘乾)
· 三層碗籃 (架)
· 可調節上碗籃
· 360 度旋轉的 Innowash 噴臂，多角度的 水柱噴灑，節省 15% 清洗時間

產品規格

電壓	頻率	最大消耗功率 / 電流	噪音值
110V	60Hz	940W/9A	45db

容量（餐具套數）	機體尺寸 (寬 x 深 x 高) mm
14 place settings	W598xD600xH845mm

GWQ7713R 全嵌洗碗機
(60cm)

售價 $35,000

產品特點

· 八種洗程適合不同需求
· 符合歐盟能源消耗 A++ 等級
· LED 螢幕觸控功能
· 24 小時延時功能
· 內部照明燈和照地燈
★ 滑動門技術
· 強力洗 / 加強乾燥 / 交替洗 / 節能洗 / 快速洗
· 獨特3D風扇乾燥方式(非獨立烘乾)
· 三層碗籃 (架)
· 可調節上碗籃
· 360 度旋轉的 Innowash 噴臂，多角度的 水柱噴灑，節省 15% 清洗時間
(本機標準配備不含門板、把手與踢腳板)

產品規格

電壓	頻率	最大消耗功率 / 電流	噪音值
220V	60Hz	1760W/8A	45db

容量（餐具套數）	機體尺寸 (寬 x 深 x 高) mm
14 place settings	W598xD550xH815mm

GWQ7713D 全嵌洗碗機

★工地專用款：最低限量 50 台 (60cm)

售價 $33,000

產品特點

· 八種洗程適合不同需求
· 符合歐盟能源消耗 A++ 等級
· LED 螢幕觸控功能
· 24 小時延時功能
· 內部照明燈和照地燈
· 強力洗 / 加強乾燥 / 交替洗 / 節能洗 / 快速洗
· 獨特3D風扇乾燥方式(非獨立烘乾)
· 三層碗籃 (架)
· 可調節上碗籃
· 360 度旋轉的 Innowash 噴臂，多角度的 水柱噴灑，節省 15% 清洗時間
(本機標準配備不含門板、把手與踢腳板)

產品規格

電 壓	頻率	最大消耗功率 / 電流	噪音值
220V	60Hz	1760W/8A	45db

容量（餐具套數）	機體尺寸 (寬 x 深 x 高) mm
14 place settings	W598xD550xH815mm

GWQ7714R 全嵌洗碗機

(45cm)

售價 $33,000

產品特點

· 八種洗程適合不同需求
· 符合歐盟能源消耗 A+++ 等級
· LED 螢幕觸控功能
· 24 小時延時功能
· 內部照明燈和照地燈
★ 滑動門技術
· 強力洗 / 加強乾燥 / 交替洗 / 節能洗 / 快速洗
· 獨特3D風扇乾燥方式(非獨立烘乾)
· 三層碗籃 (架)
· 可調節上碗籃
(本機標準配備不含門板、把手與踢腳板)

產品規格

電 壓	頻率	最大消耗功率 / 電流	噪音值
220V	60Hz	1760W/8A	45db

容量（餐具套數）	機體尺寸 (寬 x 深 x 高) mm
10 place settings	W448xD550xH815mm

GWQ7773R 全嵌洗碗機

(60cm)

售價 $38,000

產品特點

· 七種洗程適合不同需求
· 符合歐盟能源消耗 A+++ 等級
· LED 螢幕觸控功能
· 24 小時延時功能
· 有內部照明燈和照地燈
· 強力洗/加強乾燥/區域洗(增加底部噴臂加強重油汙清洗) /快速洗
· 獨特3D風扇乾燥方式(非獨立烘乾)
· 三層碗籃 (架)
· 可調節上碗籃
· Aqua Stop 電子式安全進水管
· BLDC 變頻馬達
· ABT Filter 抗菌三層過濾裝置
★ 滑動門技術
· 360 度旋轉的 Innowash 噴臂，多角度的水柱噴灑，節省 15% 清洗時間
(本機標準配備不含門板、把手與踢腳板)

產品規格

電 壓	頻率	最大消耗功率 / 電流	噪音值
220V	60Hz	1760W~2100W/9.5A	45db

容量（餐具套數）	機體尺寸 (寬 x 深 x 高) mm
14 place settings	W598xD550xH815mm

GWQ7735E 半嵌洗碗機
GWQ7765 獨立洗碗機 (白)

GWQ7713R/(D) 全嵌洗碗機

GWQ7714R 全嵌洗碗機

GWQ7773R 全嵌洗碗機

(本機標準配備不含門板、把手與踢腳板)

技術規格

型號	GWQ7735E 半嵌洗碗機 GWQ7765 獨立洗碗機 (白)	GWQ7713R/(D) 全嵌洗碗機	GWQ7714R 全嵌洗碗機	GWQ7773R 全嵌洗碗機
電 壓 / 頻 率	110V/60 Hz	220V/60 Hz	220V/60 Hz	220V/60 Hz
最大消耗功率 / 電流	940W/9A	1760W/8A	1760W/8A	1760W~2100W/9.5A
機體尺寸 (寬 x 深 x 高)	W598xD570xH815mm (半嵌) W598xD600xH845mm (獨立)	W598xD550xH815mm	W448xD550xH815mm	W598xD550xH815mm
容量（餐具套数）	14	14	10	14
性能等級	A + +	A + +	A + + +	A + + +
噪音值 (dB(A))	45	45	45	45
用水量 (單位 : l/cycle)	10	10	8	10.5

產品特色

型號	GWQ7735E 半嵌洗碗機 GWQ7765 獨立洗碗機	GWQ7713R/(D) 全嵌洗碗機	GWQ7714R 全嵌洗碗機	GWQ7773R 全嵌洗碗機
控制器類型	按鍵	觸控	觸控	觸控
延時 / 預約 (小時)	1 - 24 H	1 - 24 H	1 - 24 H	1 - 24 H
程序	強力、一般、經濟、精緻、90 分鐘、30 分鐘快洗、預洗、自動	強力、一般、經濟、精緻、90 分鐘、30 分鐘快洗、預洗、自動	強力、一般、經濟、精緻、90 分鐘、30 分鐘快洗、預洗、自動	智能強力、智能一般、智能精緻、經濟、靜音、58分鐘、30分鐘快洗
碗籃層數	3	3	3	3
噴臂結構	上下噴臂 + 頂噴	上下噴臂 + 頂噴	上下噴臂 + 頂噴	上下噴臂+頂噴+底噴
Innowash 360 度旋轉噴臂	Yes	Yes	No	Yes
顯示類型	LED Display	LED light+LED Display	LED light+LED Display	LED light+LED Display
照地燈	No	Yes	Yes	Yes
內膽燈	Yes	Yes	Yes	Yes
濁度傳感器 (sensor 自動感應髒污程序)	Yes	Yes	Yes	Yes
軟水器	Yes	Yes	Yes	Yes
乾燥方式	3D 烘乾系統	3D 烘乾系統	3D 烘乾系統	3D 烘乾系統
進水管類型	Aqua Stop	Aqua Stop	Aqua Stop	Aqua Stop
其他		★滑動門技術 ★ GWQ7713D 不適用	★滑動門技術	★滑動門技術 ★ BLDC 變頻馬達

洗碗機清潔組

亮碟Finish強力洗滌粉劑
(1kg)
建議售價:$400

亮碟Finish洗碗機光潔劑
(400ml)
建議售價:$300

亮碟Finish洗碗機軟化鹽
(1kg)
建議售價:$150

排油煙機

AIR SPACE and LIGHT

G90M75 壁掛式油機

售價 $20,000

產品特點

- 材質;不鏽鋼
- 觸控式操作介面
- 3段風速
- 3分鐘延遲自動關機(抽淨殘餘油煙)
- 2x1.5W LED燈
- 5層複合結構鋁製可洗油網
- 風管口徑:⌀150mm

產品規格

電壓	頻率	最高風速噪音值
110V	60Hz	68db

馬達功率	機體尺寸 (寬 x 深 x 高) mm
330W	W900xD500xH(450-820 含煙罩)mm

G52T01 嵌入式油機

適用 60 公分櫃體

售價 $16,000

產品特點

- 材質;不鏽鋼
- 觸控式操作介面
- 3段風速
- 3分鐘延遲自動關機(抽淨殘餘油煙)
- 2x1.5W LED燈
- 5層複合結構鋁製可洗油網
- 風管口徑:⌀150mm

產品規格

電壓	頻率	最高風速噪音值
110V	60Hz	65db

馬達功率	機體尺寸 (寬 x 深 x 高) mm
330W	W520xD284xH299mm(適用 60 公分櫃體)

G72T01 嵌入式油機

適用 90 公分櫃體

售價 $18,000

產品特點

- 材質;不鏽鋼
- 觸控式操作介面
- 3段風速
- 3分鐘延遲自動關機(抽淨殘餘油煙)
- 2x1.5W LED燈
- 5層複合結構鋁製可洗油網
- 風管口徑:⌀150mm

產品規格

電壓	頻率	最高風速噪音值
110V	60Hz	65db

馬達功率	機體尺寸 (寬 x 深 x 高) mm
330W	W700xD284xH299mm(適用 90 公分櫃體)

G90M79 壁掛式環吸油機

售價 $24,000

產品特點

- 材質;不鏽鋼
- 觸控式操作介面
- 3段風速
- 3分鐘延遲自動關機(抽淨殘餘油煙)
- 2x1.5W LED燈
- 5層複合結構鋁製可洗油網
- 風管口徑:ø150mm

產品規格

電壓	頻率	最高風速噪音值
110V	60Hz	72db
馬達功率	機體尺寸 (寬 x 深 x 高) mm	
320W	W900xD500xH(450-830 含煙罩)mm	

G90J72 斜背式油機

售價 $20,000

產品特點

- 材質;不鏽鋼
- 觸控式操作介面
- 3段風速
- 3分鐘延遲自動關機(抽淨殘餘油煙)
- 2x1.5W LED燈
- 5層複合結構鋁製可洗油網
- 風管口徑:ø150mm

產品規格

電壓	頻率	最高風速噪音值
110V	60Hz	69db
馬達功率	機體尺寸 (寬 x 深 x 高) mm	
320W	W896xD430xH(415-805 含煙罩)mm	

G90M75 壁掛式油機

G52T01 嵌入式油機

(適用 60 公分櫃體)

G72T01 嵌入式油機

(適用 90 公分櫃體)

技術規格			
型號	G90M75 壁掛式油機	G52T01 嵌入式油機	G72T01 嵌入式油機
電壓 / 頻率	110V/60Hz	110V/60Hz	110V/60Hz
機體尺寸 (寬 x 深 x 高)	W900XD500XH(450-820 含煙罩)mm	W520XD284XH299mm	W700XD284XH299mm
馬達功率	330W	330W	330W
最高風速噪音值	68dB	65dB	65dB
過濾網材質	鋁製可清洗濾網	鋁製可清洗濾網	鋁製可清洗濾網
過濾網數量	3（5 層油網）	1（5 層油網）	1（5 層油網）
控制類型	觸控式	觸控式	觸控式
排風量	3 段	3 段	3 段
出風口直徑	150	150	150
照明燈數量	2	2	2
照明燈類型	LED lamp	LED lamp	LED lamp
照明燈功率	2X1.5	2X1.5	2X1.5

G90M79 壁掛式環吸油機

G90J72 斜背式油機

技術規格		
型號	G90M79 壁掛式環吸油機	G90J72 斜背式油機
電壓 / 頻率	110V/60Hz	110V/60Hz
機體尺寸 (寬 x 深 x 高)	W900XD500XH(450-830 含煙罩)mm	W896XD430XH(415-805 含煙罩)mm
馬達功率	320W	320W
最高風速噪音值	72dB	69dB
過濾網材質	鋁製可清洗濾網	鋁製可清洗濾網
過濾網數量	3（5 層油網）	3（5 層油網）
控制類型	觸控式	觸控式
排風量	3 段	3 段
出風口直徑	150	150
照明燈數量	2	2
照明燈類型	LED lamp	LED lamp
照明燈功率	2X2	2X1.5

洗脫烘衣機
EASY , CLEAN and WARM

GTW4303B 洗脫烘衣機

售價 $36,000

* 本機置於廚具下櫃時，請特別注意檯面高度且機體會外露，上蓋板請勿拆除！

洗衣、烘衣一次完成

輕鬆享受生活美景

· 10 / 7 公斤變頻滾筒洗烘衣機

產品規格

·電 壓 :220V

·頻率 :60Hz

·容量

10 公斤 (洗)，7 公斤 (乾)

·機體尺寸 (寬 x*深 x*高)

W595xD635xH850mm

·轉速

1400RPM

·最大消耗功率 / 電流

1750W/8A

產品特點

· LED 屏幕

· 冷凝式烘衣

·60 度低溫烘乾

· 寬口設計、直徑 505mm 大滾筒

· 無縫隙一體成形面板，增加穩定性、減少噪音

· 蜂窩式滾筒能溫和處理紡織品，使衣物保持形狀，避免損害

· 滾筒內部接合不會傷害衣物

· 兒童安全鎖

· 靜音功能

· 40 分鐘洗烘完成

功能特色

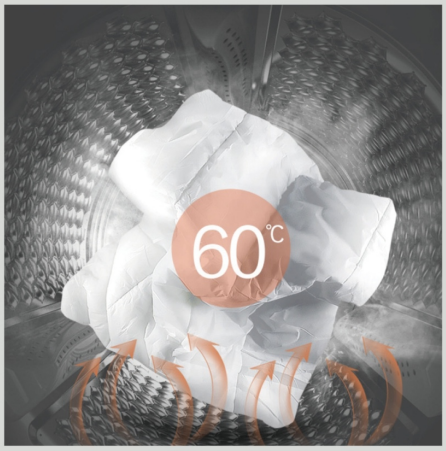

40分鐘洗烘行程，享受快速乾爽的樂趣

· 大出風量，洗後衣物更乾爽、少皺褶
· 告別一般洗烘衣機 1~2 小時的漫長烘乾時間，洗滌、烘乾雙加速

製熱快　風速大　風量強　冷卻快

低溫冷凝式烘乾

· 模擬日曬烘乾，不傷衣物纖維，衣料亮麗如新
· 60°C 熱風在桶內每分鐘循環 50 次以上

快速蒸氣免熨燙烘乾

· 蒸氣快速穿透衣料，讓衣物纖維回復初始狀況

普通烘乾與蒸氣烘乾效果對比

普通烘乾
脆弱的衣物纖維被破壞，出現斷裂、乾癟。

蒸氣烘乾
蒸汽自然循環風烘乾，衣物纖維蓬鬆柔軟更自然。

AIR 空氣洗，清新除味，享受潔淨

· 360°熱風循環無水洗滌，帶走異味與浮塵，清潔效果同樣驚艷。
· 不方便經常水洗的衣物，可以選擇清新空氣洗，保護衣物面料的同時，更為健康提供保障。

帆布包　寶寶玩具　枕芯

60°C 熱風清潔洗，享受健康

· 60°C 恆溫熱風持續翻轉洗滌，有效減少衣物上附著的髒物

快速升溫
充分溶解汙漬

恆溫熱風
減少髒物

快速冷凝降溫
呵護衣物纖維

多維智慧感知洗衣行程設計

· 全智能感知內筒，洗滌過程全自動調整。

衣量感知　溫度感知　開門感知　水位感知　泡沫感知　平衡感知

功能特色

12 種洗滌程序 +4 種烘乾程序

- 精準選擇專屬衣料程序洗衣更護衣。
- 不方便經常水洗的衣物，可以選擇清新空氣洗，保護衣物面料的同時，更為健康提供保障。

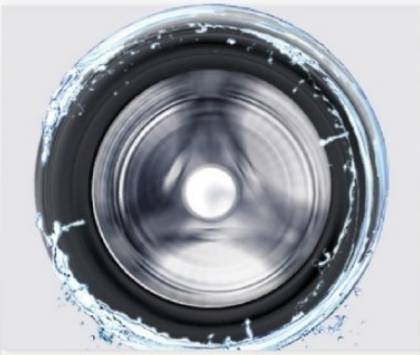

1400 轉速

- 高轉速脫水，多檔位可選擇。

長按三秒暫停

- 長按三秒暫停鍵，洗衣中途添加衣物。

安全童鎖

- 防止孩子誤操作。

GLEMGAS
10 / 7kg
GTW4303B

機器設備安裝圖說

嵌入式多功能烤箱安裝尺寸圖(P.12~15)

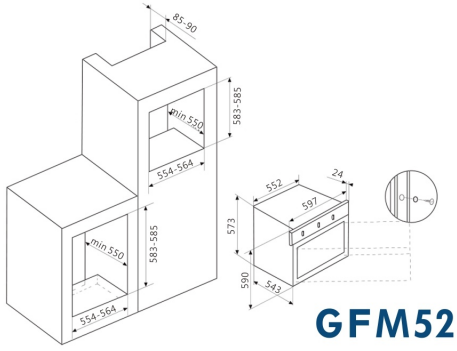

GFM52

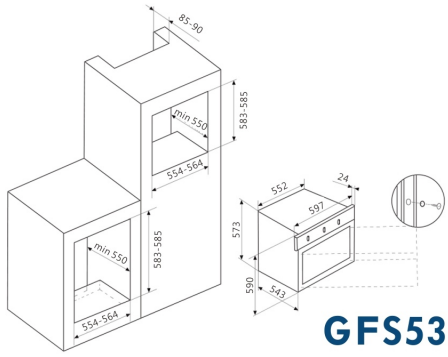

GFS53

GFM52

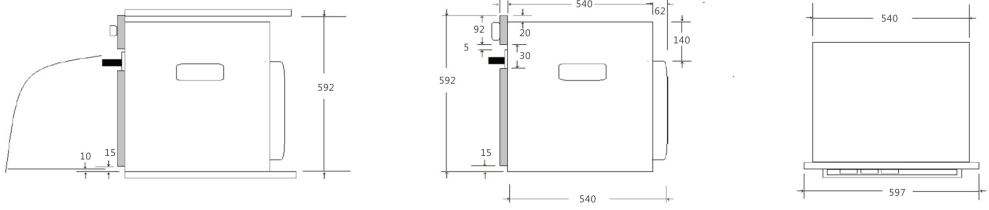

GFS53

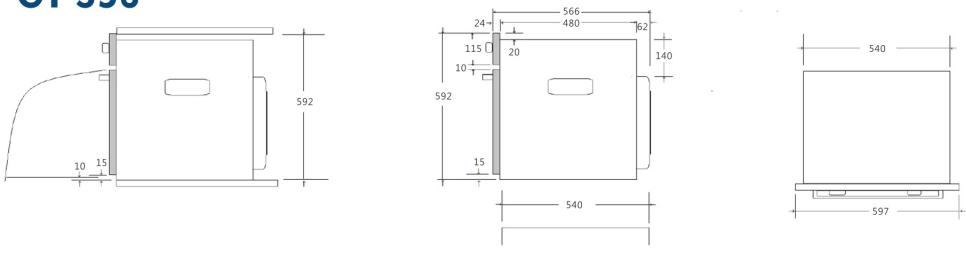

全功能蒸氣烤箱安裝尺寸圖(P.16~22)

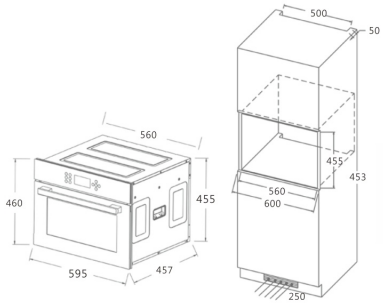

GSO1000

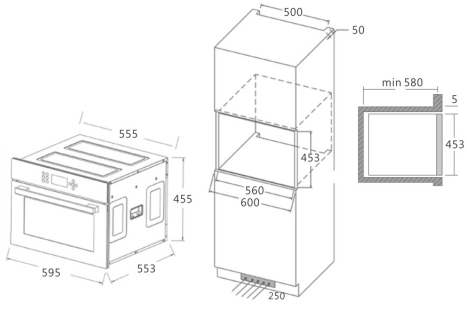

GWO5200

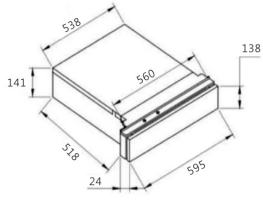

GWD1100

GSO1000

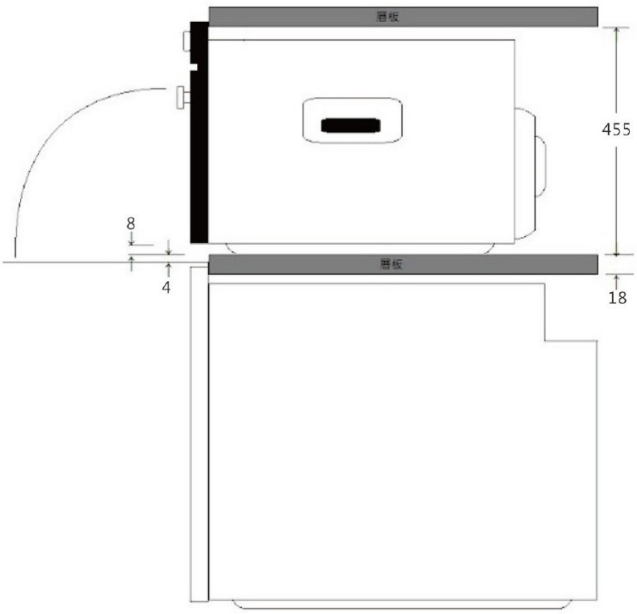

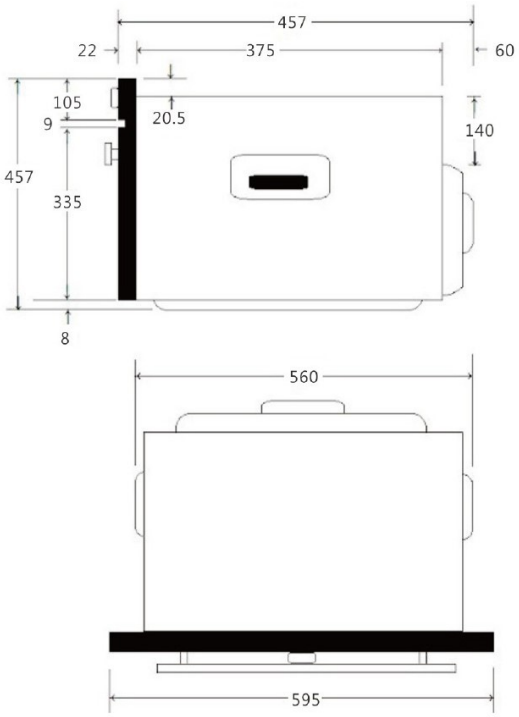

GWO5200

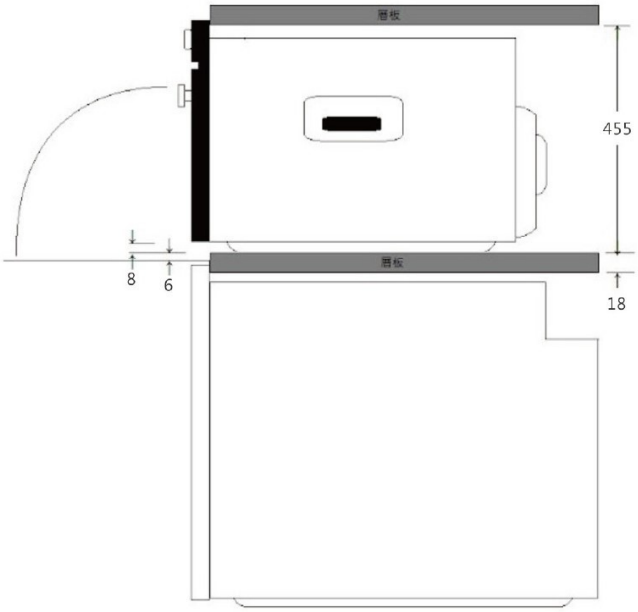

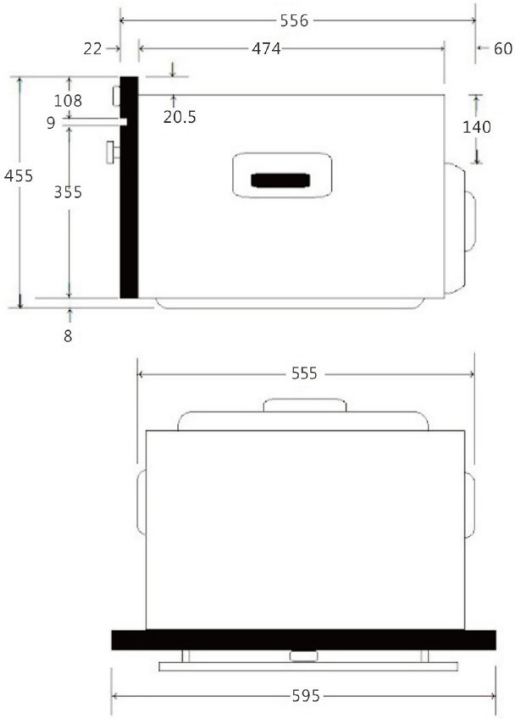

GMW2000 嵌入式微波烤箱安裝尺寸圖(P.23~25)

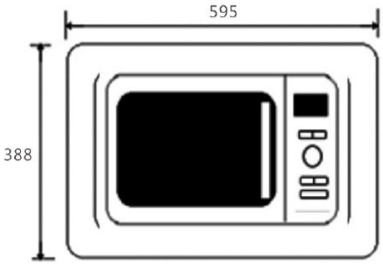

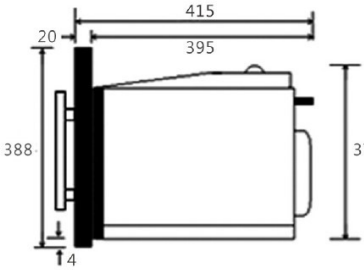

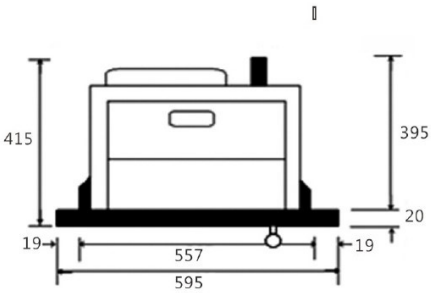

GMW2000嵌入式微波烤箱安裝尺寸圖(P.23~25)

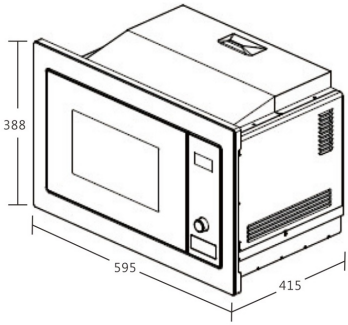

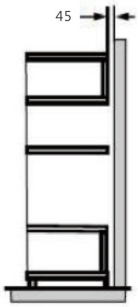

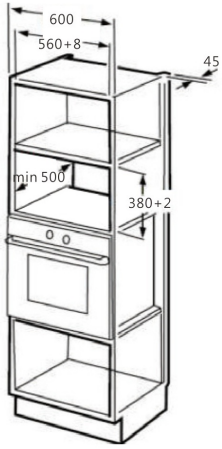

感應爐安裝尺寸圖(P.26~33)

GIO2116 單口感應爐

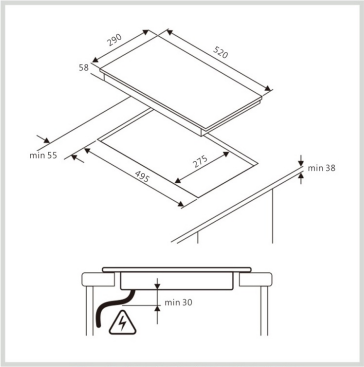

※ 安裝時底部不封底板

※ 電源線長 1030mm， 附插頭

GI3416 雙口感應爐

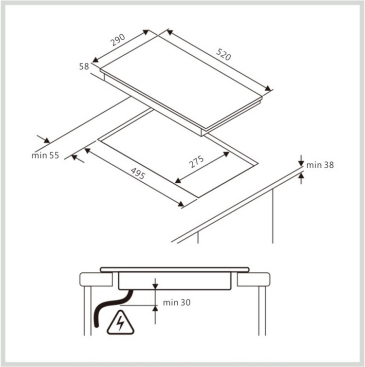

※ 安裝時底部不封底板

※ 電源線長 1030mm， 附插頭

GIH340A 雙口橫式感應爐

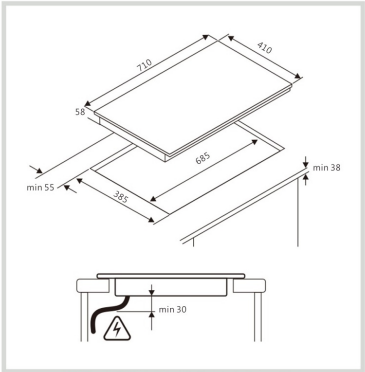

※ 安裝時底部不封底板

※ 電源線長 1070mm， 附插頭

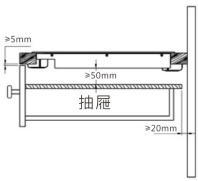

GIT66D04 三口感應爐

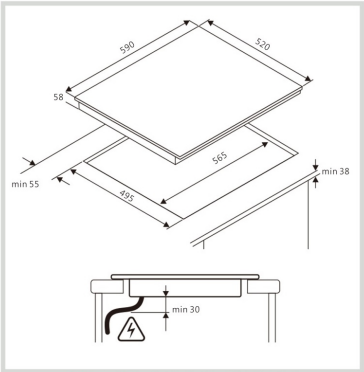

※ 安裝時底部不封底板

※ 電源線長 1070mm， 不附插頭

全 / 半嵌式洗碗機 安裝尺寸圖 (P.34~39)

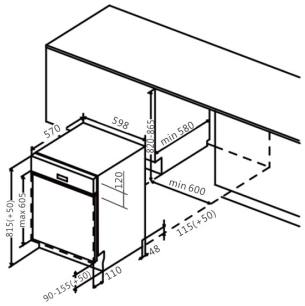

GWQ7735E

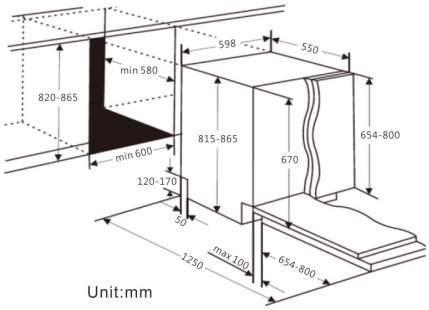

GWQ7713R

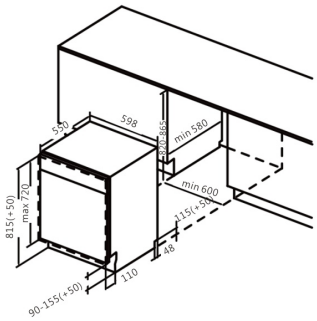

GWQ7713D

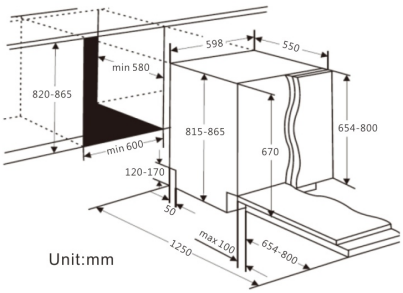

GWQ7773R

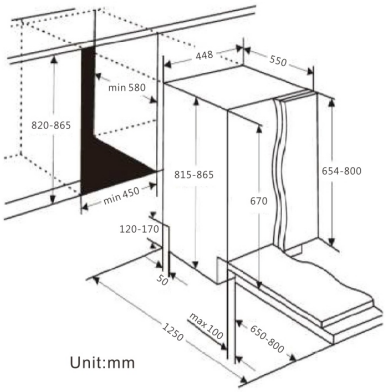

GWQ7714R

1. 安裝位置與各管路長度是否足夠
2.請預留排水管吊高長度，需離地10~60cm
3.進水管頭(含)15cm以內，不可彎折，
避免斷管漏水

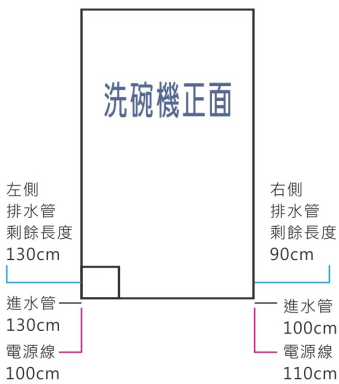

排油煙機 安裝尺寸圖 (P.40~45)

G90M75 壁掛式油機

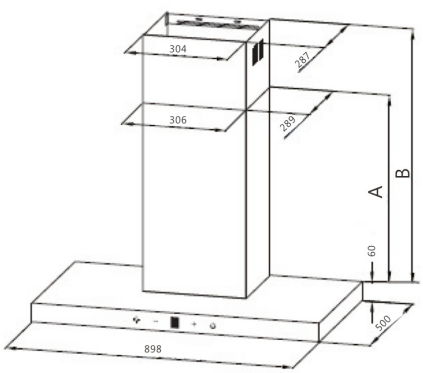

Option	Chimney	A	B
1	400+390	390	425-760

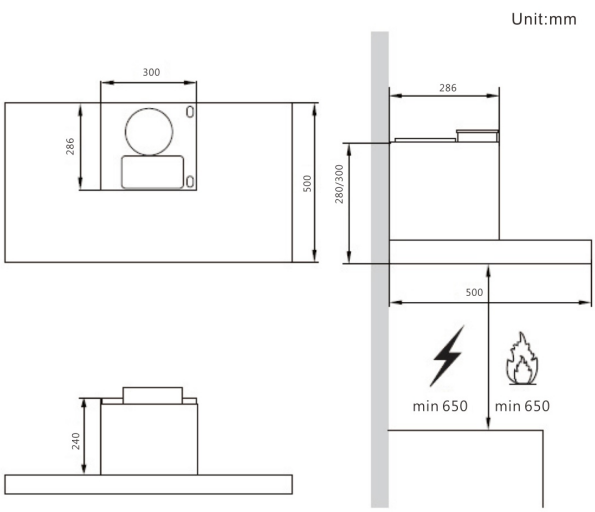

G52T01 /G72T01 嵌入式油機 (P.40~45)

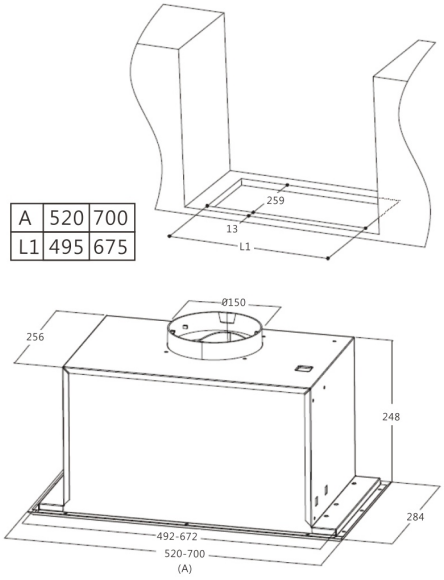

A	520	700
L1	495	675

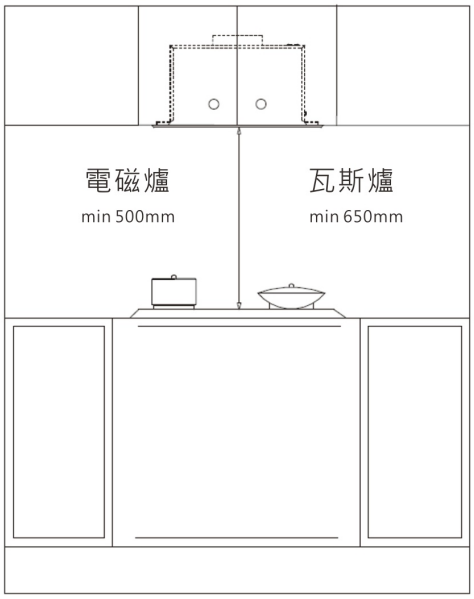

G90M79 壁掛式油機 (P.40~45)

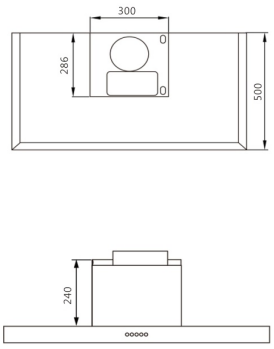

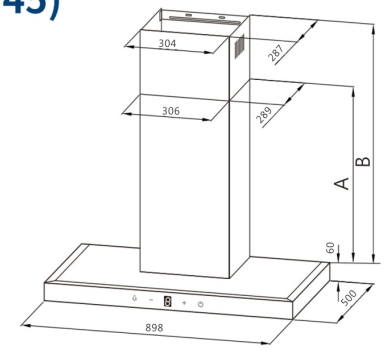

Option	Chimney	A	B
1	400+390	390	425-760

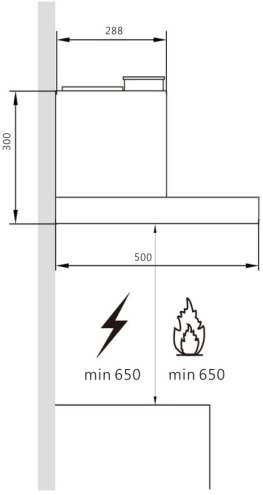
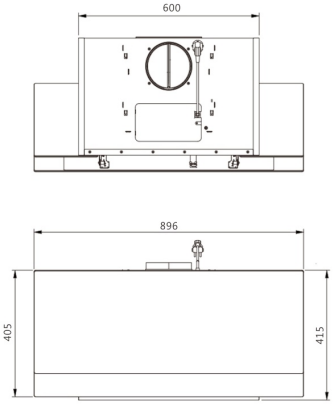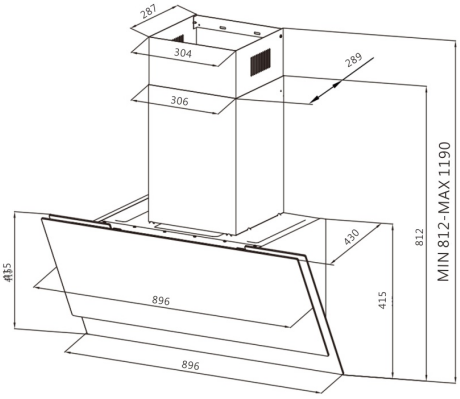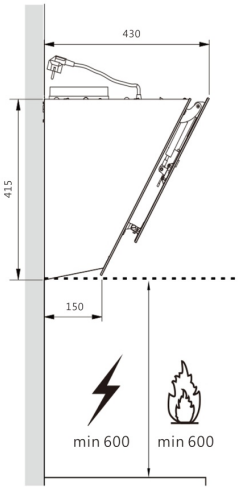
G90J72 斜背式油機 (P.40~45)